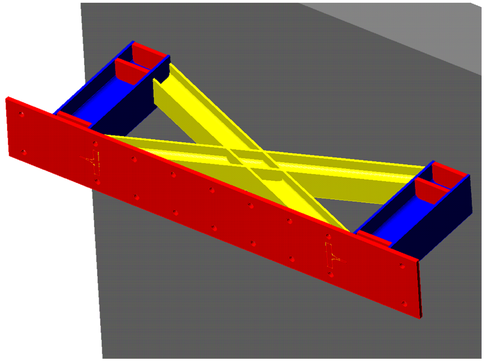

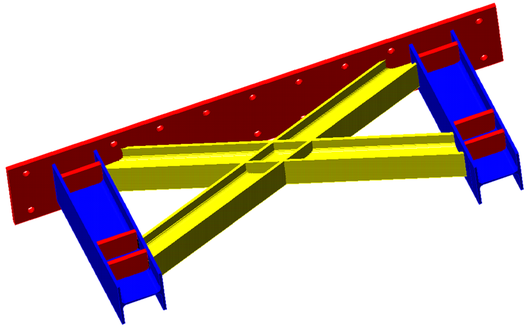

VISTE TRIDIMENSIONALI MECCANISMO DI DISSIPAZIONE IN ACCIAIO

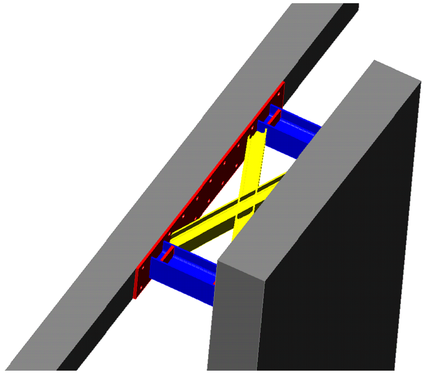

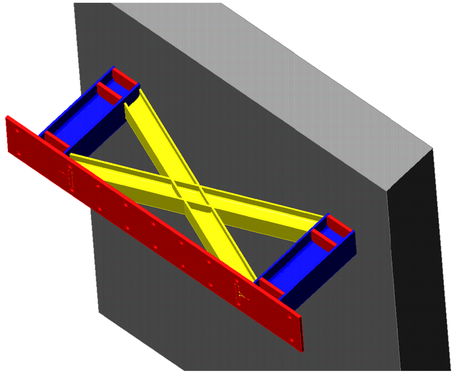

SEZIONE A–A – Scala 1:10

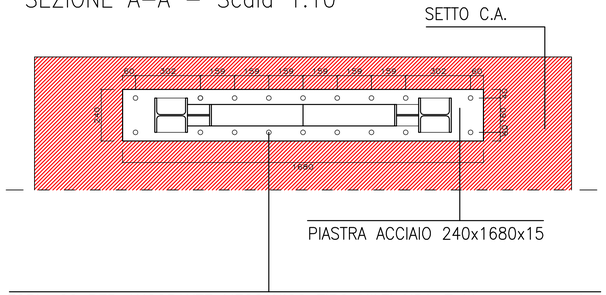

FORI Ø22 PER ANCORANTE MECCANICO TIPO HILTI HDA–T idoneo per carico dinamico. Diametro 16mm netto.

SEZIONE B–B – Scala 1:10

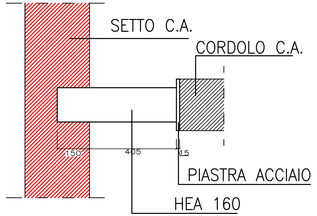

TUTTI GLI ELEMENTI VANNO SALDATI TRA LORO IN OFFICINA SECONDO PRESCRIZIONI

PARTICOLARE COLLEGAMENTI IN ACCIAIO
VISTA IN PIANTA – Scala 1:10

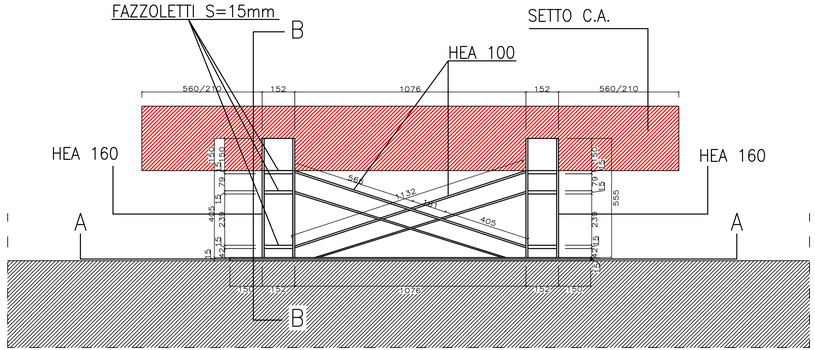

PRESCRIZIONI MATERIALI

CALCESTRUZZO A PRESTAZIONE (UNI–EN206)

- Calcestruzzo classe classe C25/30 TUTTE LE STRUTTURE
- CEM 32,5 R N/mm² (min)
- Rapp. a/c max : 0,60
- Dosaggio min cem.: 300 Kg/m³
- Dim max inerte : 20 mm
- Classe Esposizione: XC2 TUTTE LE STRUTTURE
- Classe Consistenza : S3 Fondazioni–Muri controterra–Scale S4 Solai–Travi–Pilastri
- Controllo Accettazione: tipo A
- E' vietata qualsiasi riaggiunta d'acqua in cantiere

ACCIAIO SISMICO B450C Controllato in Stabilimento

- Sono proibite giunzioni o fissaggio delle gabbie mediante saldatura se il produttore non ha garantito la saldabilita'
- Ogni fornitura deve essere accompagnata da copia conforme del relativo certificato di controllo

ISTRUZIONI

- ARMATURA SEMPRE LEGATA E SOVRAPPOSTA NELLE GIUNZIONI E NEGLI ANGOLI
- DISTANZIATORI PER COPRIFERRO E IMPIEGO DEL VIBRATORE
- PROTEZIONE DEI GETTI IN FASE DI PRESA
- GETTO DI MAGRONE (DOSAGGIO 150 kg/mc) h=15 cm PER BASE FONDAZIONE
- COPRIFERRO: 3,5 cm

TEMPI MIN. DI DISARMO:

– MURI E PILASTRI:	12 giorni	(4°C)	3 giorni (15°C)
– SOLETTE(LASCIANDO PUNTELLI):	12 giorni	(4°C)	3 giorni (15°C)
– TRAVI (LASCIANDO PUNTELLI):	14 giorni	(4°C)	7 giorni (15°C)
– PUNTELLI SOLETTE:	21 giorni	(4°C)	7/10giorni (15°C)
– PUNTELLI TRAVI:	28 giorni	(4°C)	16 giorni (15°C)

VERIFICARE LE MISURE IN CANTIERE

ACCIAIO PER TRAVI COLONNE E PIASTRE

ACCIAIO TIPO Fe430 UNI EN 10025 (FEBBRAIO 92)
- Tensione Snervamento f_y 275N/mmq
- Tensione Rottura f_t 430N/mmq

ACCIAIO PER TIRAFONDI

ACCIAIO b450c Controllato in Stabilimento
- Sono proibite giunzioni o fissaggio delle gabbie mediante saldatura se il produttore non ha garantito la saldabilita'
- Ogni fornitura deve essere accompagnata da copia conforme del relativo certificato di controllo

BULLONI E DADI

I Bulloni ad alta resistenza devono appartenere alla Classe 8,8 conformemente alle norme UNI 3740
- Tensione Snervamento f_y 640N/mmq
- Tensione Rottura f_t 800N/mmq

I Dadi ad alta resistenza devono appartenere alla classe 8 conformemente alle norme UNI 3740

SALDATURE

- Saldature di I CLASSE a completa penetrazione
  Procedimenti di Saldatura consentiti
- manuale ad arco con elettrodi rivestiti
- automatica ad arco sommerso
- automatica o semi automatica sotto Gas Protettore (MIG e MAG)

I saldatori dovranno essere qualificati secondo la norma UNI EN 1418:1999
Tutti i procedimenti di saldatura dovranno essere qualificati secondo le norme UNI EN ISO 15614–1:2005

ELETTRODO (secondo UNI 5132)

- E44L4B19R10

INDICAZIONI CIANFRINATURA ELEMENTI DA SALDARE

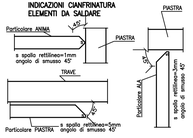

Legenda Colori

- Setto c.a.
- Struttura esistente

COMUNE DI CASTELCOVATI

Provincia di Brescia

MIGLIORAMENTO SISMICO MUNICIPIO

OGGETTO TAVOLA: PARTICOLARI COLLEGAMENTI IN ACCIAIO A TERZO IMPALCATO

COMMITTENTI: COMUNE DI CASTELCOVATI
Via Chiari, n. 20, 25030 Castelcovati (BS)

TAVOLA	SCALA	DATA
4	1:10	NOVEMBRE 2014

STUDIO TECNICO ASSOCIATO
DUE B
DI BENEDETTI ING. GIOVANNI & BERTOCCHI GEOM. ANGELO
VIA A. MORO 19 - 25030 CASTELCOVATI (BS) - Tel/Fax 030.718494
VIA ROVATO 4 - 25030 ERBUSCO (BS) - Tel/Fax 030.7268021
email: studiodueb@libero.it

Progettista	Dir. dei Lavori	Committenza

A norma di legge il presente disegno non potrà essere riprodotto ne consegnato a terzi ne utilizzato per scopi diversi da quello di destinazione senza l'autorizzazione scritta di questo studio tecnico che ne detiene la proprietà.